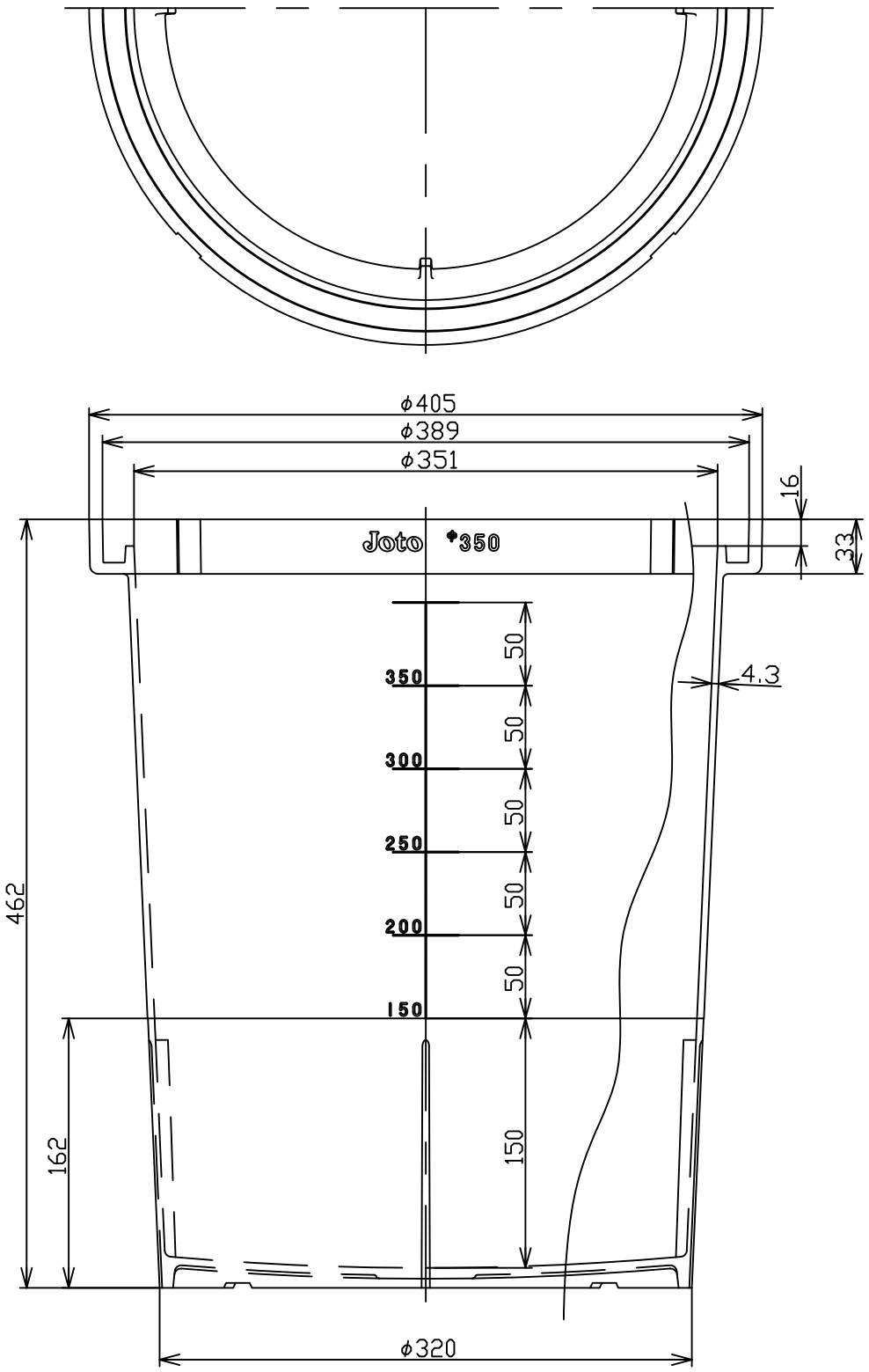

	年	月	日	氏　名
設　計 DESIGNED BY				
製　図 DRAWING BY				

符号	変更 REVISIONS	日付	担当
△			
△			
△			
△			

名称 TITLE: 雨水丸マス M350-N

尺度 SCALE: ／

図番 DWG.NO:

第三角法 3RDANGLE PROJECTION

城東リプロン株式会社

検図 CHECKED BY

検図 CHECKED BY

承認 APPROVED BY